R19 CABRIOLET

TYP: D53, 1995-1996

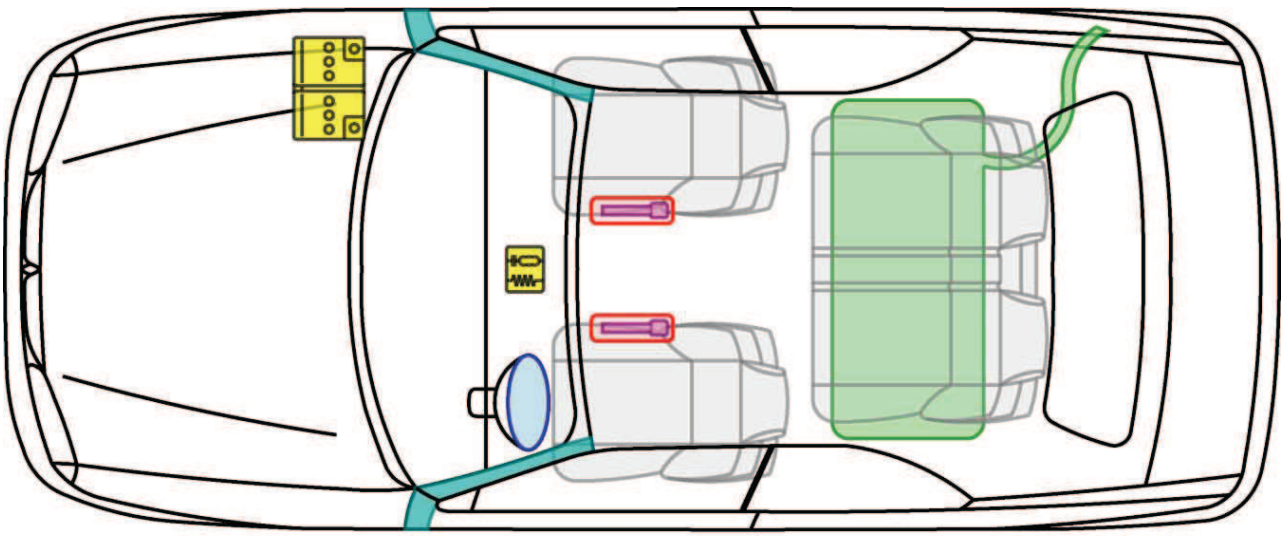

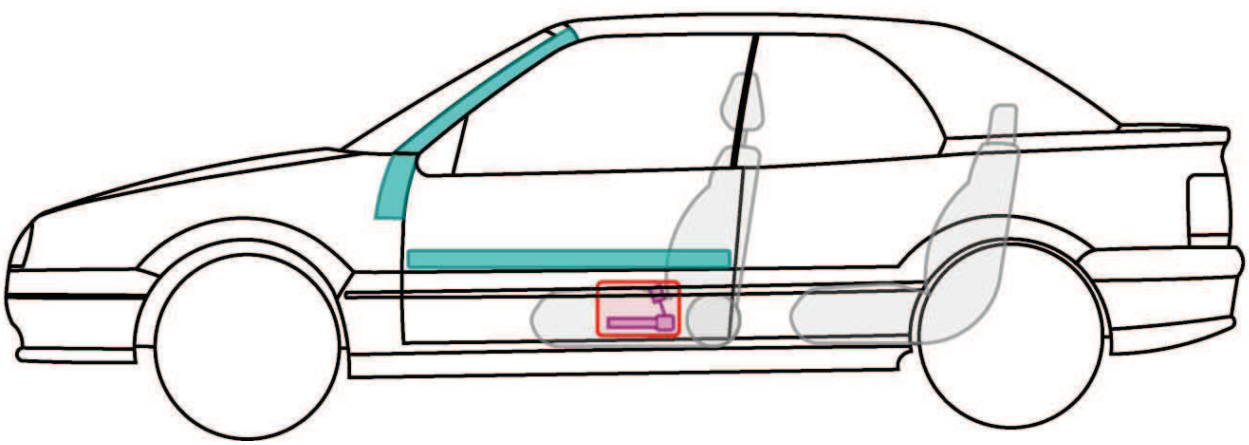
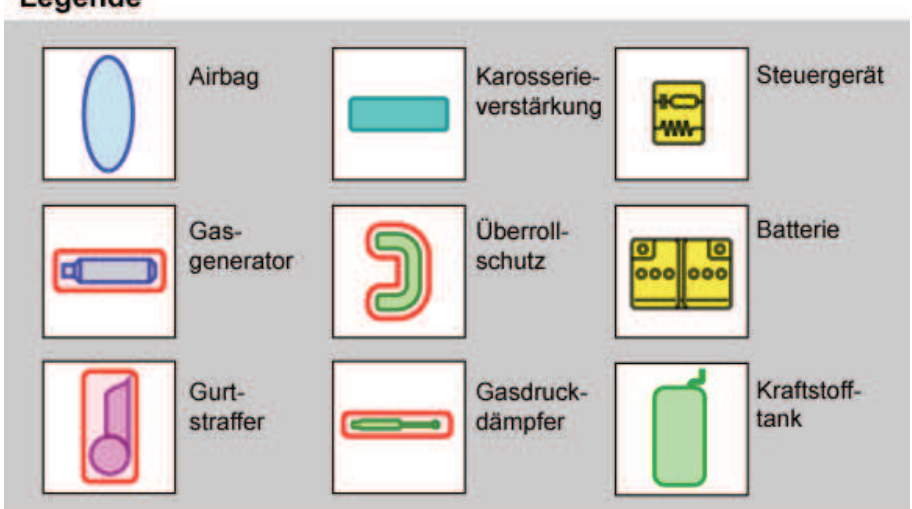
Legende